Pi [kW]	61,2
Ps [kW]	38
Iobl [A]	60,8

Zasilanie w układzie TN-S.
System ochrony od porażeń - samoczynne wyłączenie zasilania.

Stopień ochrony obudowy IP54.
Obudowę rozdzielnicy połączyć z instalacją uziemiającą.

ROZDZIELNICA RT1

nr obwodu	Nazwa obwodu	Moc	Przewód
0F0	Zasilanie		YKYzo
0F1	Ochronnik przepięć		
0F2	Kontrola napięcia		
0F3	Sterowanie		
F1	Oświetlenie: -1.18 Wentylatornia	0.4 kW	YDYżo 4x1,5mm2
F2	Oświetlenie: -1.17 | -1.21 Mag. zasady sodowej | -1.20 Mag. kwasu solnego	0.40 kW	YDYżo 4x1,5mm2
F3	Oświetlenie: -1.22 Rozdzielnia elektr. | -1.23 Pom. techniczne	0.25 kW	YDYżo 4x1,5mm2
F4	Oświetlenie: -1.29b Fitness	0.60 kW	YDYżo 4x1,5mm2
F5	Oświetlenie: -1.29b Fitness	0.70 kW	YDYżo 4x1,5mm2
F6	Oświetlenie: Tryskaczownia	0.10 kW	YDYżo 4x1,5mm2
F7	Oświetlenie: Pomieszczenie -1.11a, -1.58a	0.60 kW	YDYżo 4x1,5mm2
F8	Oświetlenie: -1.11a pomieszczenie technologii basenu	0.80 kW	YDYżo 4x1,5mm2
F9	Oświetlenie: -1.11a pomieszczenie technologii basenu	0.70 kW	YDYżo 4x1,5mm2
F10	Oświetlenie: -1.11a pomieszczenie technologii basenu	0.70kW	YDYżo 4x1,5mm2
F11	Oświetlenie: -1.11a pomieszczenie technologii basenu	0.80kW	YDYżo 4x1,5mm2
F12	Oświetlenie: -1.11a pomieszczenie technologii basenu	0.80kW	YDYżo 4x1,5mm2
F13	Oświetlenie: -1.11a pomieszczenie technologii basenu	0.50kW	YDYżo 4x1,5mm2
F14	Piktogramy: Pomieszczenie technologii basenu -1.11a	0.10kW	YDYżo 3x1,5mm2
F15	Piktogramy: Pomieszczenie -1.29b	0.10kW	YDYżo 3x1,5mm2
F16	Rezerwa	-	
F17	Rezerwa	-	
F18	Rezerwa	-	
F19	Gniazdo 400V - Tryskaczownia	5.0 kW	YDYżo 5x10mm2
F20	Rezerwa	-	
F21	Kontroler KD Pomieszczenie Wolny-36, -1.23, -1.20, -1.11a, -1.22	0.2 kW	YDYżo 3x1,5mm2
F22	Gniazda wtyczkowe - Tryskaczownia	2.0 kW	YDYżo 3x2,5mm2
F23	Oświetlenie Hala basenowa	1,1 kW	YDYżo 3x2,5mm2
F24	Oświetlenie Hala basenowa	1,6 kW	YDYżo 3x2,5mm2
F25	Oświetlenie Hala basenowa	1,7 kW	YDYżo 3x2,5mm2
F26	Oświetlenie Hala basenowa	1,2 kW	YDYżo 3x2,5mm2
F27	Oświetlenie Hala basenowa	0,8 kW	YDYżo 3x2,5mm2
F28	Oświetlenie Hala basenowa	1,2 kW	YDYżo 3x2,5mm2
F29	Oświetlenie Hala basenowa	1,4 kW	YDYżo 3x2,5mm2
F30	Oświetlenie Hala basenowa	1,4 kW	YDYżo 3x2,5mm2
F31	Oświetlenie Hala basenowa	1,8 kW	YDYżo 3x2,5mm2
F32	Rezerwa	-	
F33	Przepompownia ścieków Pompownia tryskaczowa -1.5	2,2kW	YDYżo 5x4mm2
F34	Klapy odcinające Pomieszczenie -1.23, -1.17, -1.18, -1.11a, -1.21	0.2 kW	YDYżo 3x1,5mm2
F35	Klapy odcinające Pomieszczenie -1.13f	0.2 kW	YDYżo 3x1,5mm2
F36	Klapy odcinające Pomieszczenie technologii basenu -1.11a	0.5 kW	YDYżo 3x1,5mm2
F37	Klapy odcinające Pomieszczenie technologii basenu -1.11a	0.2 kW	YDYżo 3x1,5mm2
F38	Pompa	3,1 kW	YKYżo 5x4mm2
F39	Pompa	0.2 kW	YDYżo 3x1,5mm2
F41	NW2 Wentylatornia -1.18	11,0 kW	YDYżo 5x10mm2
F42	NW3 Wentylatornia -1.18	1,0kW	YDYżo 3x2,5mm2
F43	NW5	3,2kW	YDYżo 5x2,5mm2
F44	NW6 Wentylatornia -1.18	1,0kW	YDYżo 3x2,5mm2
F45	NW7	3,2kW	YDYżo 5x2,5mm2
F46	NW8 Wentylatornia -1.18	3,2kW	YDYżo 5x2,5mm2
F47	NW13	3,2kW	YDYżo 5x2,5mm2
F48	Rezerwa	-	
F49	Rezerwa	-	
F50	Rezerwa	-	

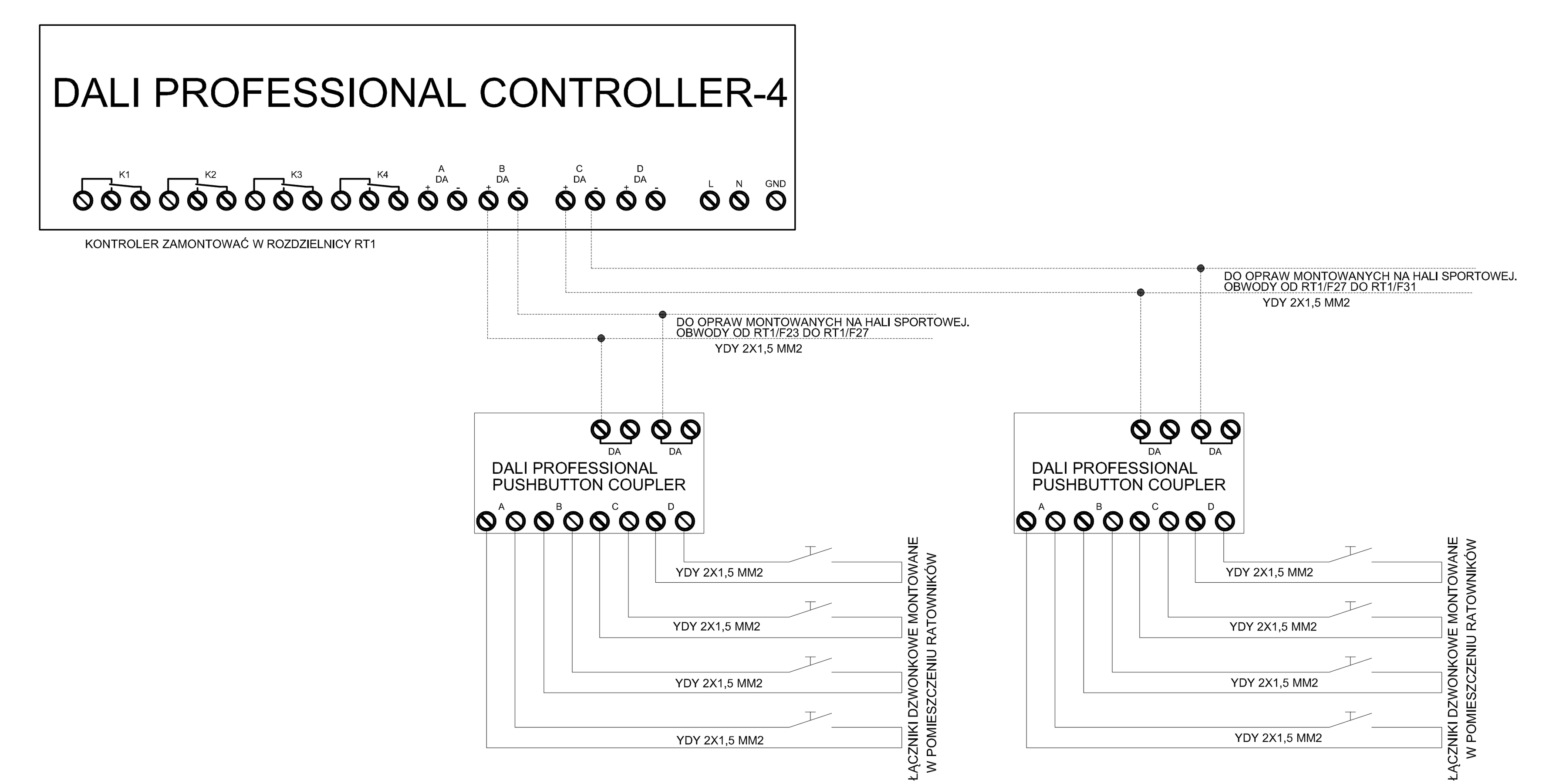

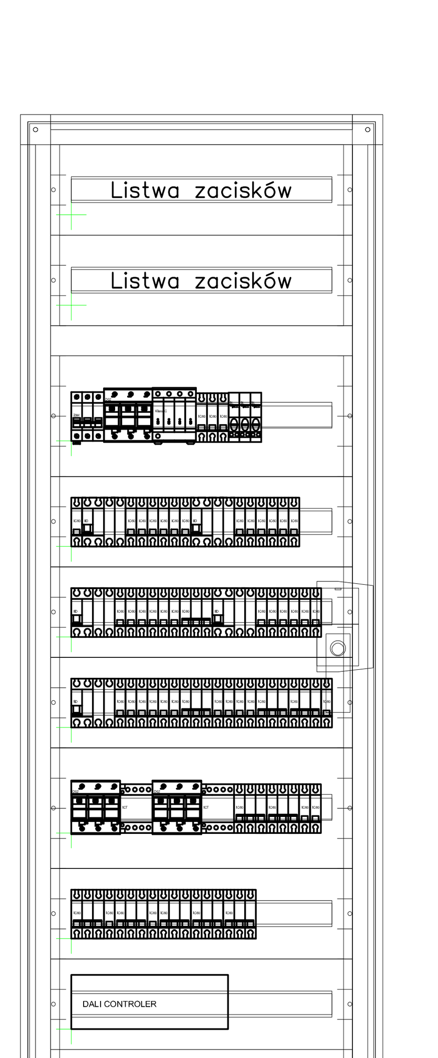

Obudowa typu Prisma G
a) obudowa metalowa z drzwiami
b) kolor RAL9001
c) stopień szczelności IP55
d) wytrzymałość mechaniczna IK10
e) zgodność z normami EN62208; IEC61439-1,2

UWAGI:
WSZYSTKIE NAZWY UŻYTE W PROJEKCIE STANOWIĄ INFORMACJE O PARAMETRACH URZĄDZEŃ I MATERIAŁÓW. WYKONAWCA PRZED WYBUDOWANIEM PRZEDSTAWI KARTY MATERIAŁOWE Z ZAŁĄCZENIEM WSZELKICH DOKUMENTÓW POTWIERDZAJĄCYCH ICH PARAMETRY TECHNICZNE I HIGIENICZNE. MATERIAŁY I URZĄDZENIA INNE NIŻ UŻYTE W PROJEKCIE PODLEGAJĄ AKCEPTACJI GŁÓWNEGO PROJEKTANTA ORAZ WYMAGAJĄ SPORZĄDZENIA DOKUMENTACJI ZAMIENNEJ KTÓRA PODLEGA UZGODNIENIU Z GŁÓWNYM PROJEKTANTEM

INWESTYCJA: Budowa CENTRUM SPORTU W BŁONIU jako "Wielofunkcyjnego kompleksu sportowo-rekreacyjnego obejmującego budynek hali sportowo-widowiskowej, budynek krytego basenu wraz z zapleczem techniczno-socjalnym, rekreacyjno-treningowym oraz pozostałą infrastrukturą towarzyszącą"	NR PROJEKTU: 107
ADRES INWEST.: dz. nr ew. 30, 31, 32; obręb 0023, Błonie	
INWESTOR: Gmina Błonie, ul. Rynek 6, 05-870 Błonie, mazowieckie	
BRANŻA: INSTALACJE ELEKTRYCZNE	
FAZA: PROJEKT WYKONAWCZY	
DATA: 12.2016	

PAS PROJEKT
PAS PROJEKT sp. z o.o.
ul. Plantowa 5,
05-830 Nadarzyn
TEL. (022) 739-90-25,FAX (022)739-79-06 www.pasprojekt.com

ZESPÓŁ AUTORSKI:	IMIĘ I NAZWISKO:	NR UPR.:	PODPIS:
PROJEKTOWAŁ:	mgr inż. Krzysztof Adam Gantzki	Wa-43/01	
OPRACOWANIE:	mgr inż. Patryk Pajestka		
	inż. Karol Wysocki		
	inż. Damian Krekora		
SPRAWDZIŁ:	mgr inż. Michał Artur Szymanowicz	MAZ/0260/PBE/15	

UWAGA: PROJEKT CHRONIONY PRAWEM AUTORSKIM. PROJEKT ARCHITEKTONICZNY JEST PROJEKTEM NADRZĘDNYM WSZYSTKIE ROZBIEŻNOŚCI Z PROJEKTAMI BRANŻOWYMI SKONSULTOWAĆ Z PROJEKTANTEM GENERALNYM PRZED WBUDOWANIEM !

RODZAJ RYSUNKU: SCHEMATY

TREŚĆ RYSUNKU: Schemat rozdzielnicy RT1

SKALA: -

NR RYSUNKU: PAS-107-PW-IE-RT1-SCH-18

REWIZJA: -